www.inoutic.de

Inoutic / Deceuninck GmbH is een dochteronderneming van de Belgische Deceuninck Groep, die met vestigingen in meer dan 75 landen over een wereldwijd netwerk in de kunststofbewerking beschikt. De multinational staat voor oplossingen uit hoogwaardige PVC-systemen voor ramen en deuren, gevel- en dakbedekkingen, interieur- en tuinvormgeving. Onder de vleugels van het sterke moederconcern en met meer dan 50 jaar ervaring in de branche kon Inoutic zich tot een van Europa's toonaangevende fabrikanten van kunststofvensterprofielen ontwikkelen.
De onderneming beslaat de totale productieketen – van ontwerp via ontwikkeling tot extrusie en veredeling. De onderneming claimt de overgangen tussen binnen- en buitenkant van allerlei gebouwen vorm te geven en daarbij de individuele behoeften van eigen huis en gezin, nu en in de toekomst tevreden te stellen. Daarom wordt Inoutic / Deceuninck bij het concept van multifunctionele producten geïnspireerd door design, architectuur en ecologie. Dus zijn alleen de hoogste kwaliteitseisen voldoende voor de oplossingen die conform zijn aan de modernste energiebesparingsnormen. Wij zijn blij dat u gekozen heeft voor een Inoutic systeemprofiel en zijn benieuwd naar uw reactie, wensen en suggesties. U kunt uw email richten aan: info@inoutic.de

UW VAKBEDRIJF VOOR RAMEN EN DEUREN

MARTIN ET KARCZINSKI

80128 (8102) (V1) INOUTIC 5.0 5/13 PRAD

Inoutic / Deceuninck GmbH Bayerwaldstraße 18 / 94327 Bogen / Germany
P +49 (0)9422 821-0 / F +49 (0)9422 821-379 / info@inoutic.de

THE GERMAN PROFILE ENGINEERS
FOR WINDOWS AND DOORS

INOUTIC IC

Raam- en deursystemen NL 71 Arcade – elegante accenten voor stijlvolle architectuur

MEMBER OF THE DECEUNINCK GROUP

EEN MOOI AANZICHT GECOMBINEERD MET DE MODERNSTE PROFIELTECHNOLOGIE

Voor nieuwbouw en renovaties

Als opdrachtgever van nieuwbouw of een renovatieproject staat u voor de uitdaging actuele energiebesparingen en stijlvolle architectuur te combineren. Het systeem NL 71 ondersteunt u bij deze opgave door een mooi aanzicht van het systeem in combinatie met optimale warmte-isolatie. Het design van het profiel is prima te integreren in zowel traditionele als moderne architectuur. Onze Inoutic-kwaliteit staat er daarbij voor garant dat aan de hoogste kwaliteitseisen kan worden voldaan.

Uw voordelen

+ Kosten- en energiebesparingen
+ Goede warmte-isolatie door moderne 5-kamertechnologie
+ Doorgaans de beste kwaliteit en langste levensduur
+ Uitgebreide inbraakbeveiliging en grootste veiligheid
+ Veel mogelijkheden m.b.t. uitstralingen van het systeem door een breed kleurenassortiment
+ De staatversterkingen garandeert goede statische waarden

Inoutic-kozijnsysteem NL 71 Arcade / Gebaseerd op ons profielsysteem Arcade met volledig ontwikkelde 5-kamertechnologie, garanderen een optimale warmte-isolatie. Daarnaast overtuigend door zijn mooie aanzicht.

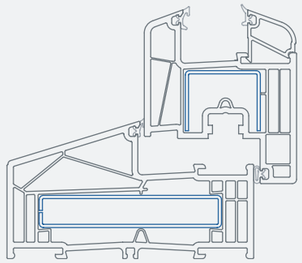

Verdiept systeem zonder aanslag

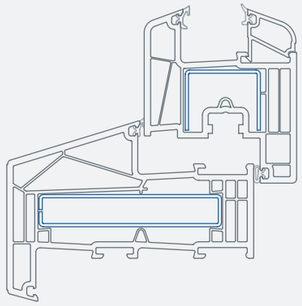

Verdiept systeem met aanslag

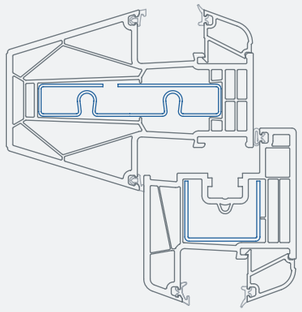

Stijl-, kalfverbinding

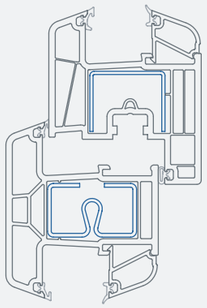

T- Kozijnprofiel

INOUTIC IC PLUS
Comfort / Veiligheid

+ **Inbraakbeveiliging** / Binnenliggende glasranden met 2-voet-rastering en mogelijkheden voor latere ombouw met speciaal beslag en veiligheidsglas geven de beste beveiliging.
+ **Geluidswering** / Optionele inbouw van zeer hoogwaardige geluidswerende ruiten voor rustige sferen.
+ **Gemakkelijk te verzorgen** / Geen vuilafzettingen en eenvoudig reinigen, door gladde vlakken en grotte schuine hellingen waarlangs het regenwater afgevoerd wordt.

INOUTIC ECO PLUS
Energiebesparen / Kwaliteit

+ **Weerbestendig** / Inoutic garandeert een uitstekende wind- en waterdichtheid en daardoor een lange levensduur.
+ **Hoge warmte-isolatie** / Zeer goede warmte-isolatiewaarden op basis van beproefde 5-kamertechnologie en een bouwdiepte van 71 resp. 115 mm.
+ **Onderhoudsarm** / Inoutic profielsystemen zijn onderhoudsarm en voldoen aan de hoogste kwaliteitsnormen.

INOUTIC DESIGN PLUS
Kleur / Vorm

+ **Elegant design** / Het profiel met zijn mooie aanzicht is zeer geschikt voor gebruik in nieuwbouw en renovatie.
+ **Kleur- en vormkeuze** / Een uitgebreid kleurenprogramma en een grote verscheidenheid aan aansluitprofielen bieden u voor iedere gevel het passende design.
+ **Licht- en kleurechtheid** / Onze kleuren en decors overtuigen door hun grote duurzaamheid.

HET RECYCLINGCONCEPT / INOUTIC IS MEDEOPRICHTER VAN HET INITIATIEF ›REWINDO‹, WAARIN TOONAANGEVENDE DUITSE PRODUCENTEN VAN KUNSTSTOFPROFIELEN ZICH VERENIGD HEBBEN OM RECYCLING VAN KUNSTSTOFRAMEN TE BEVORDEREN.

Inoutic huisdeur NL 71 Arcade / Een opvallend architectonisch element, waardoor niet alleen een uitnodigende entree ontstaat, maar dat ook een maximum aan veiligheid garandeert.

Perfecte entree – Deursysteem NL 71 Arcade

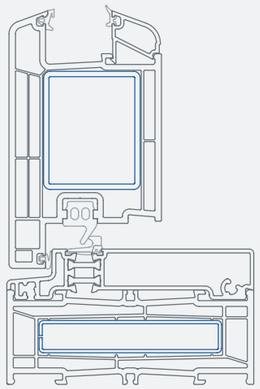

Deur NL 71 Arcade naar buiten draaiend

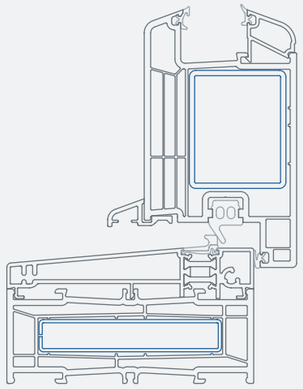

Deur NL 71 Arcade naar binnen draaiend

INOUTIC IC PLUS
Comfort / Veiligheid

+ **Buitengewone draaisterkte** / Ideale weerstand wordt verkregen door gehard staal van grote afmetingen.
+ **Versterking** / Door versterkte profielhoeken wordt een optimale stabiliteit van het kozijnprofiel gegarandeerd.
+ **Veiligheid** / Meerdere vergrendelingen kunnen probleemloos worden ingesteld.
+ **Overgangen bij deuren** / De thermisch gescheiden, vlakke aluminium drempels verminderen het gevaar van struikelen.

INOUTIC ECO PLUS
Energiebesparen / Kwaliteit

+ **Weerbestendigheid** / Gegarandeerde waterdichtheid voor slagregen en lange levensduur door een extra afdichting rond de hoeken in de drempelzone.
+ **Goede warmte-isolatie** / 3-, 4- en 5-kamertechnologie voor hoge isolatiewaarden.
+ **Lange levensduur en kwaliteit** / Met 100.000 x openen en sluiten (≈ 20 jaar) op kwaliteit getest.
+ **Hoogwaardige vulling** / Het gebruik van profielvullingen is mogelijk tot 47 mm.

INOUTIC DESIGN PLUS
Kleur / Vorm

+ **Verscheidenheid aan kleuren en vormen** / Verschillende aansluitprofielen en een kleurenspectrum van standaard- resp. bijzondere kleuren bieden veel combinatiemogelijkheden voor de individuele uitstraling van uw deur.
+ **Flexibele opening** / Alle gangbare deurtypes zijn te realiseren, zowel naar binnen als naar buiten draaiend.

Kleuren / Verschillende kleurfolies voor de Inoutic systeemprofielen NL 71 bieden mogelijkheden voor individuele architectuur en verschillende woonsferen. Voor uw volledig persoonlijke uitstraling heeft u de keuze uit een kleurenassortiment van 4 standaard- en 30 speciale kleuren. Deze kleuren zijn verkrijgbaar voor de raam- en deursystemen NL 71 Arcade, hefschuifpuien en andere accessoires.

Standaardkleuren

DEC.096 / 47 Crèmewit

DEC.079 / 78 Staalblauw

DEC.006 / 66 Groen

DEC.072 / 12 Antraciet

Speciale kleuren

DEC.019 / 45 Zuiver wit

DEC.145 / 80 Irish Oak *

DEC.020 / 35 Licht eiken

DEC.623 / 43 Oregon 4

* FIJNERE PARELSTRUCTUUR

DEC.640 / 41 Grenen

DEC.146 / 81 Rustic Cherry *

DEC.638 / 18 Nevada

DEC.402 / 24 Douglasie kers

DEC.605 / 19 Toscana

DEC.110 / 48 Golden Oak

DEC.672 / 82 Soft Cherry *

DEC.673 / 83 Cherry Blossom *

DEC.115 / 33 Eiken ST-G

DEC.154 / 21 Noten

DEC.025 / 34 Moeraseik

DEC.026 / 22 Mahonie

DEC.907 / 94 Licht grijs

DEC.625 / 92 Signaalgrijs glad

DEC.004 / 99 Grijs

DEC.657 / 52 Grijs glad

DEC.628 / 08 Basaltgrijs glad

DEC.666 / 02 Antraciet glad

DEC.027 / 88 Rood

DEC.644 / 84 Wijnrood

DEC.071 / 76 Briljantblauw

DEC.134 / 67 Mosgroen

DEC. 085 / 50 Monumentengroen

DEC. 086 / 09 Monumentenblauw

DEC.012 / 11 Bruin

DEC.008 / 13 Chocoladebruin